FASSI	F295RA.2.26	ST295RA.2/G3.05.00
Informazioni tecniche Technische informationen Technical information Informations techniques Informacion tecnica	PESI, DIMENSIONI E POSIZIONE BARICENTRO GEWICHTE, ABMESSUNG UND POSITION DES KRANSCHWERPUNKTES WEIGHT, DIMENSIONS AND BARYCENTRE POSITION POIDS, DIMENSIONS ET POSITION DU BARYCENTRE PESO, DIMENSIONES Y CENTRO GRAVEDAD	Pagina / Seite / Page / Page / Hoja: 05 Data / Ausgabe / Edition / Edition / Fecha: 11/09/08

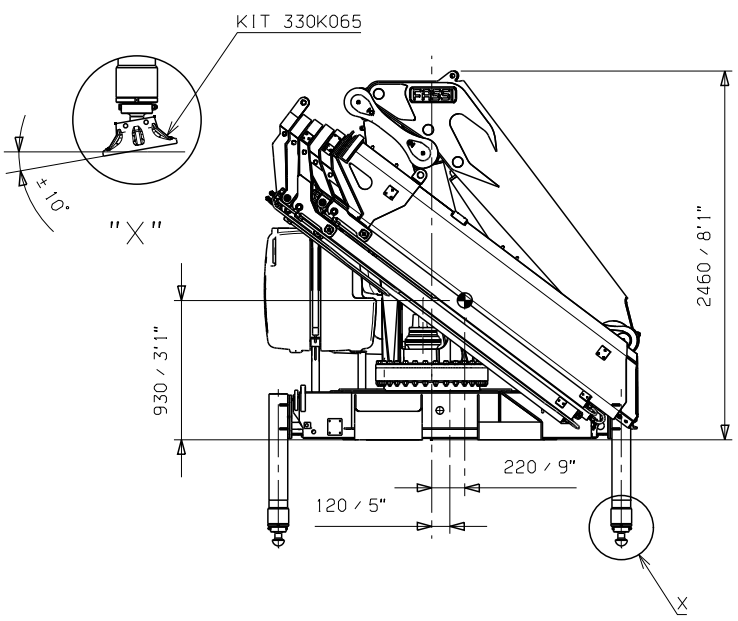

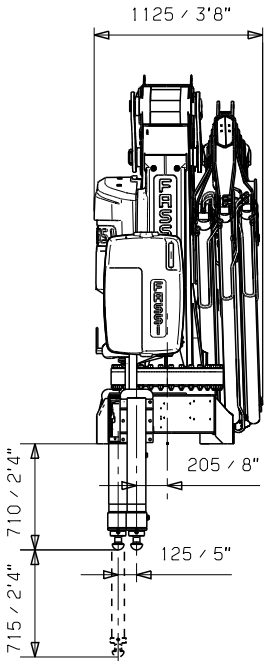

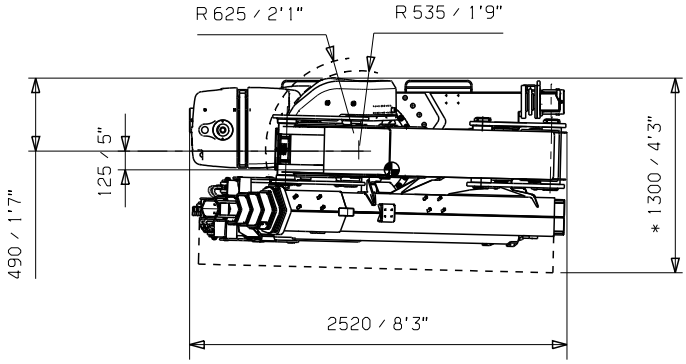

kg +120	lbs +264	
CON TUBAZIONI SUPPLEMENTARI MIT ZUSAETZLICHEN LEITUNGEN WITH SUPPLEMENTARY HOSES AVEC TOUYAUTERIE SUPPLEMENTAIRE CON TUBERIAS SUPLEMENTARIAS		*

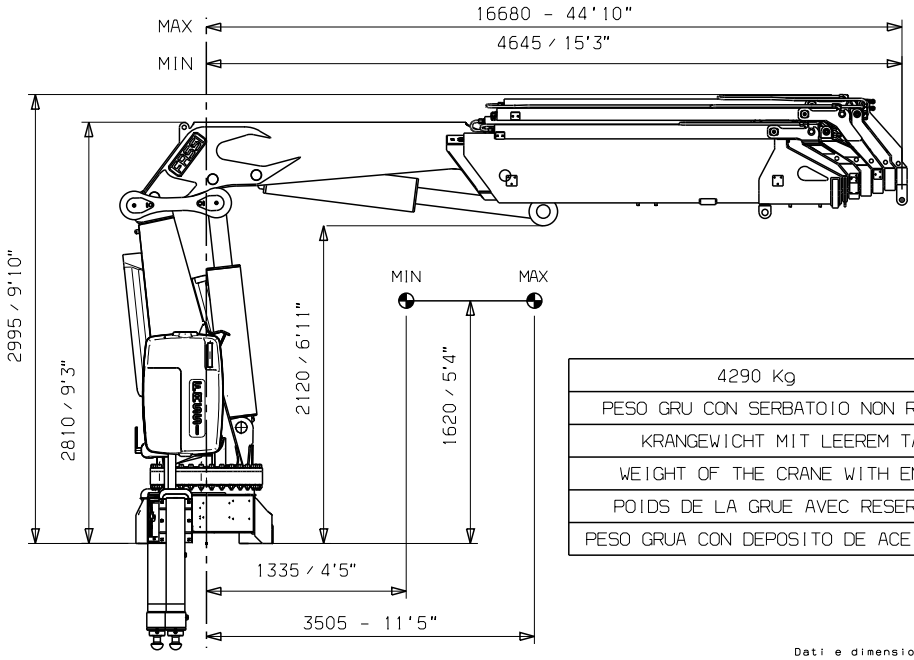

4290 Kg	9457 lbs
PESO GRU CON SERBATOIO NON RIFORNITO, STABILIZZAZIONE STANDARD	
KRANGEWICHT MIT LEEREM TANK UND STANDARD ABSTUETZUNGEN	
WEIGHT OF THE CRANE WITH EMPTY TANK, STANDARD STABILIZATION	
POIDS DE LA GRUE AVEC RESERVOIR VIDE, STABILISATION STANDARD	
PESO GRUA CON DEPOSITO DE ACEITE VACIO Y ESTABILIZADORES STANDAR	

Dati e dimensioni sono forniti a titolo indicativo e non impegnativo
Unverbindliche angaben, konstruktionsanderungen vorbehalten
Data and descriptions are approximate and not binding
Toutes les données et descriptions sont fournies à titre indicatif, sans engagement
Datos y descripciones todos a titulo indicativo y no imperativo